Перечень деталей ружья иж-58ма

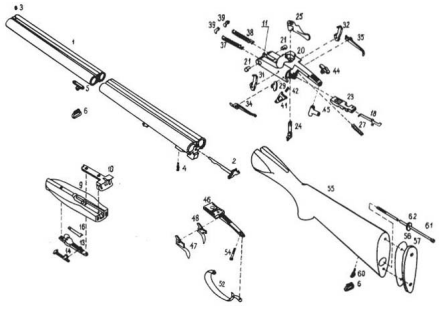

Детали ружья Иж-58МА:
1 — блок стволов; 2 — выбрасыватель;
3 — мушка; 4 — ограничительный винт выбрасывателя; 5 — основание антабки ствольной; 6 — кольцо антабки;
9 — цевье; 10 — шарнир цевья;
11 — подавитель; 13 — корпус защелки;
14 — защелка цевья; 16 — пружина защелки; 18 — толкатель предохранителя;
20 — затворная коробка;
21 — заглушки; 23 — запорная планка;
24 — ось рычага; 25 — рычаг запора;
27 — пружина запорной планки;
29 — кулачок; 31,32 — курки;
37, 38 — штоки с боевыми пружинами;
39 — взводители; 41 — предохранитель;
42 — пружина предохранителя;
44 — кнопка предохранителя;
45 — перемычка (тройник);
46 — основание спускового механизма;
47, 48 — спусковые крючки;
52 — предохранительная скоба;
54 — стяжной винт; 55 — ложа;
56, 57 — прокладка и затылок приклада;
60 — основание антабки ложевой;
61 — ложевой винт; 62 — шайба.

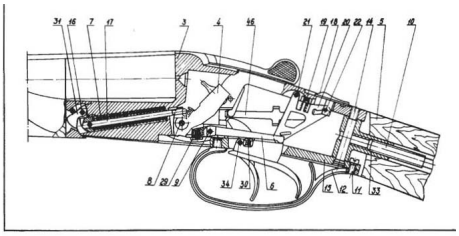

Рис. 62.
Положение деталей и механизмов в ружье Иж-58МА при взведенных курках:
3 — затворная коробка; 4 — левый курок, взведен; 5 — ложа; 6 — шептало левое удерживает курок на боевом взводе;
7 — пружина боевая, сжата; 8 — ось курков;
9 — ось шептал; 10 — ложевой винт;
11 — винт крепления предохранительной спусковой скобы; 12 — предохранительная спусковая скоба; 14 — стяжной винт;
15 — основание спускового механизма;
16 — ось взводителя; 17 — шток;
18 — кнопка предохранителя; 19 — пружина предохранителя; 20 — предохранитель;
21 — ось предохранителя; 22 — шпилька кнопки предохранителя; 29 — пружина шептала;
30 — пружина спускового крючка;
31 — взводитель; 33 — перемычка (тройник);
34 — ось спускового крючка;
46 — толкатель предохранителя.

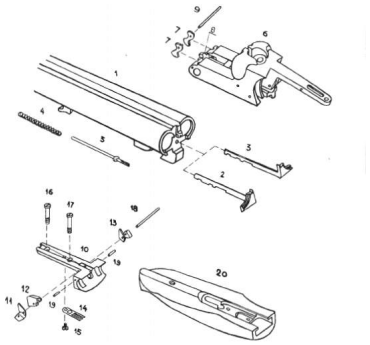

Рис. 65.
Детали механизма автоматического выбрасывания стреляных гильз ружья Иж-58МАЕ:
1 — блок стволов; 2, 3 — левый и правый выбрасыватели; 4 — пружина эжектора; 5 — толкатель выбрасывателей; 6 — затворная коробка; 7 — взводители; 8 — подавитель; 10 — шарнир цевья; 11, 13 — левый и правый спусковые рычаги; 12 — средний рычаг; 14 — треугорая пружина; 15 — винт крепления пружины; 16, 17 — винты крепления шарнира с цевьем; 18 — ось рычагов; 19 — шпильки, взаимодействующие со взводителями; 20 — цевье.